Dobradiça 155°

Webcode
DQDHEM

Planificação

Dimensões da dobradiça e cálculo das folgas com ajuste de fábrica (Distância do calço = 0 ou 9 mm)

Reentrância da porta com ângulo de abertura de 90°

Recobrimento total
Reentrância 0

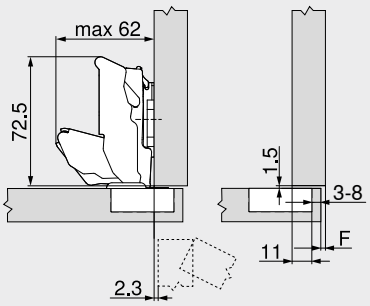

F Folga

Recobrimento central/parcial

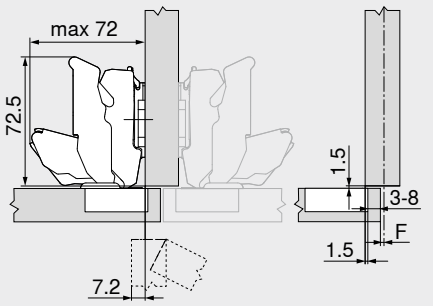

Porta embutida

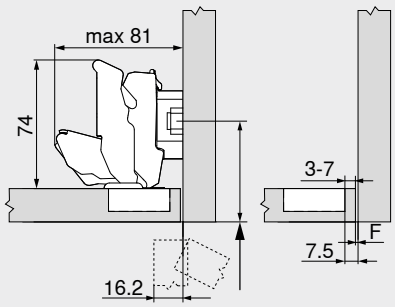

Retroceder a posição de aparafusamento do calço para a espessura frontal FD +1.5 mm

Distância de fixação do caneco TB

MD	Recobrimento frontal FA (mm) 5	6	7	8	9	10	11	12	13	14	15	16	17	18	19
0										3	4	5	6	7	8
3							3	4	5	6	7	8			
6				3	4	5	6	7	8						
9	3	4	5	6	7	8									

MD Distância dos calços (mm)

MD	Recobrimento frontal FA (mm) –4.5	–3.5	–2.5	–1.5	–0.5	0.5	1.5	2.5	3.5	4.5	5.5	6.5	7.5	8.5	9.5
0										3	4	5	6	7	8
3							3	4	5	6	7	8			
6				3	4	5	6	7	8						
9	3	4	5	6	7	8									

MD Distância dos calços (mm)

MD	Recobrimento frontal FA (mm) –4.5	–3.5	–2.5	–1.5	–0.5
0					
3					
6					
9	3	4	5	6	7

MD Distância dos calços (mm)

Folga mínima da folga F para frentes com raio frontal (R = 1 mm) com ajuste de fábrica

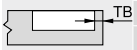

Distância de fixação do caneco TB (mm)	Espessura frontal FD (mm) 20	21	22	23	24	25	26	27	28	29	30	31
3	0	0	0	0	0	0.5	0.5	1.0	2.0	2.0	3.0	4.5
4	0	0	0	0	0	0.5	1.0	2.0	2.0	2.5	4.0	
5	0	0	0	0	0	0.5	1.0	2.0	2.0	3.5		
6	0	0	0	0	0	1.0	1.5	2.0	3.0			
7	0	0	0	0	0	1.0	1.5	2.5				
8	0	0	0	0	0	1.0	1.5					

Em um recobrimento total na parede, recomendamos um teste de recobrimento

110° Limitador do ângulo de abertura
92° Limitador do ângulo de abertura

Regulagem

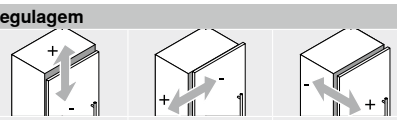

Máx. ±3.0 mm
Vide calços

±2.0 mm

+3.0 mm
–2.0 mm

Montagem com parafuso

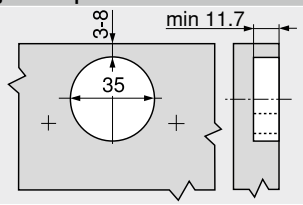

INSERTA | montagem por pressão

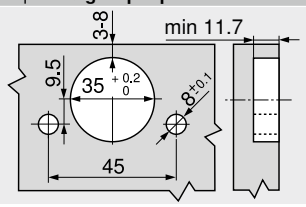

Dimensões do caneco

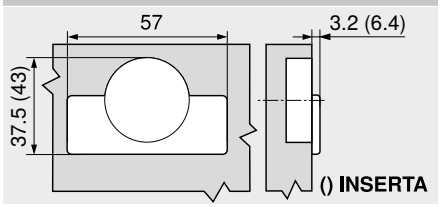

Sumário

Sinopse – CLIP top BLUMOTION | CLIP top – Dobradiças	71
Calços	144
Acessórios – Capa para o braço da dobradiça	151
Acessórios – Gerais	153
Sinopse – TIP-ON para portas	171
Sinopse – Ajudas de montagem	591
Outras informações técnicas	698

Montagem, desmontagem e ajuste

Short-URL
www.blum.com/a210