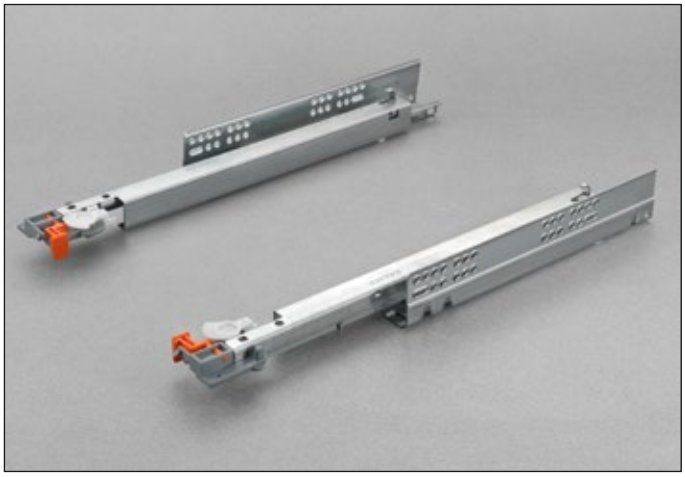

Guía de extracción total con enganche del cajón mediante clip perno.

Smove: sistema decelerante, integrado en la guía, que amortigua el cierre del cajón.

Indicaciones para el montaje

- Capacidad dinámica 294 N (30 Kg).
- Dispositivo de cierre amortiguado Smove.
- Sistema antivuelco del cajón.
- Regulación de la altura del cajón +3 mm.
- Salida paralela del cajón.
- Fijación del cajón sin tornillos.
- Compatibilidad con el Art. 6125.
- Acabado: zincado plateado.

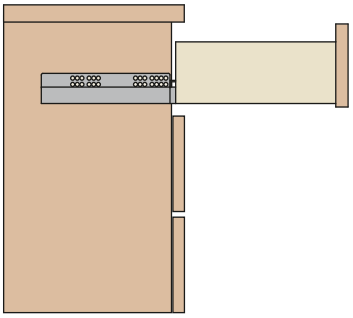

Medidas del espacio ocupado

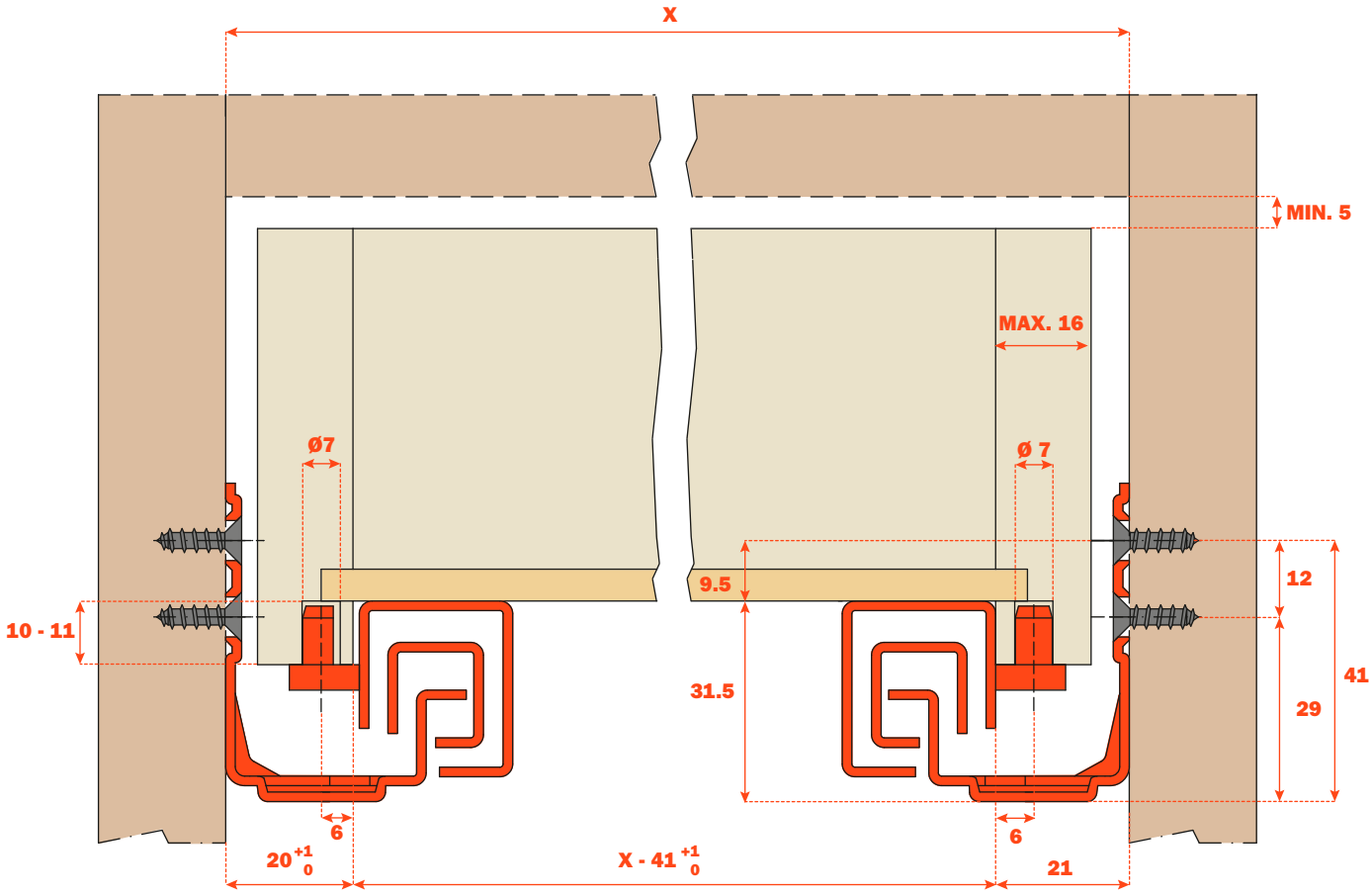

Codificación

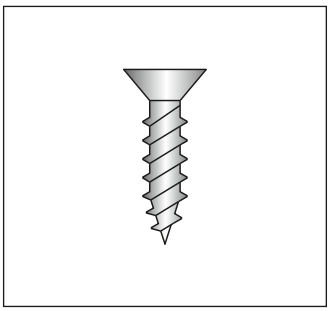

Para atornillar
Tornillo TSP ø 3,5 mm

CÓDIGO BASE	LONGITUD GUÍA (LN)	=	PROFUNDIDAD MÍNIMA MUEBLE (PM)
1 0 652 50 250 2 0 0	250		260
1 0 652 50 270 2 0 0	270		280
1 0 652 50 300 2 0 0	300		310
1 0 652 50 350 2 0 0	350		360
1 0 652 50 400 2 0 0	400		410
1 0 652 50 450 2 0 0	450		460
1 0 652 50 470 2 0 0	470		480
1 0 652 50 500 2 0 0	500		510
1 0 652 50 550 2 0 0	550		555
1 0 652 50 600 2 0 0	600		605

Sistema de enganche del cajón

La elasticidad del elemento permite el enganche del clip perno cerrando el cajón.

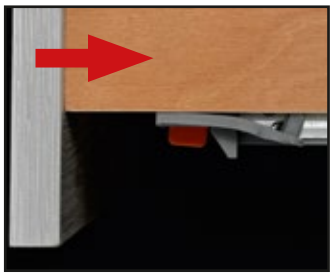

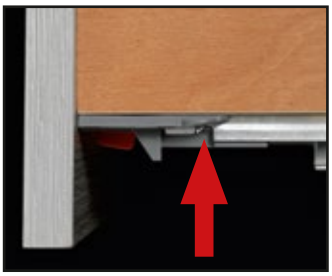

Particular del clip perno premontado en la guía con:
- regulación de la altura sin utilizar ningún utensilio;
- sistema antivuelco;
- perno de arrastre.

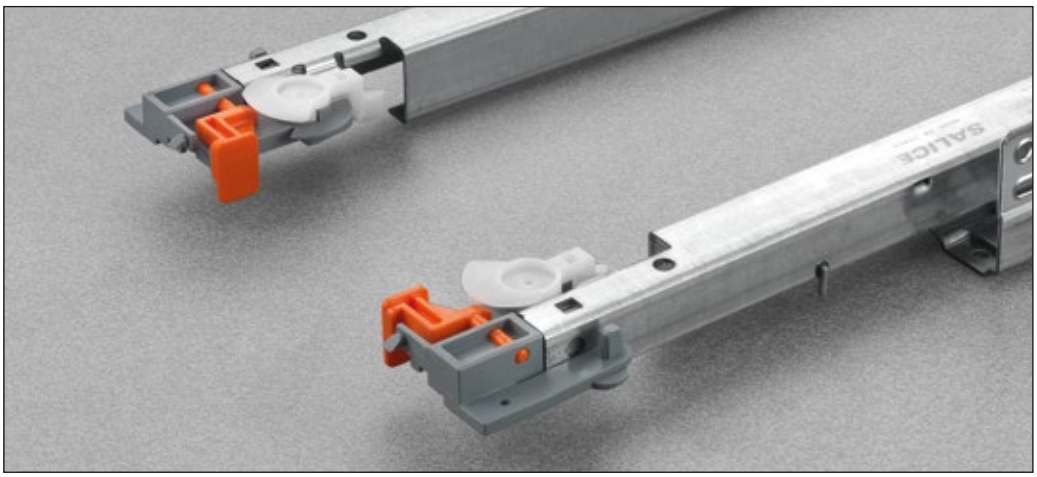

Particular del sistema Smove integrado en la guía que permite el cierre amortiguado de los cajónes.

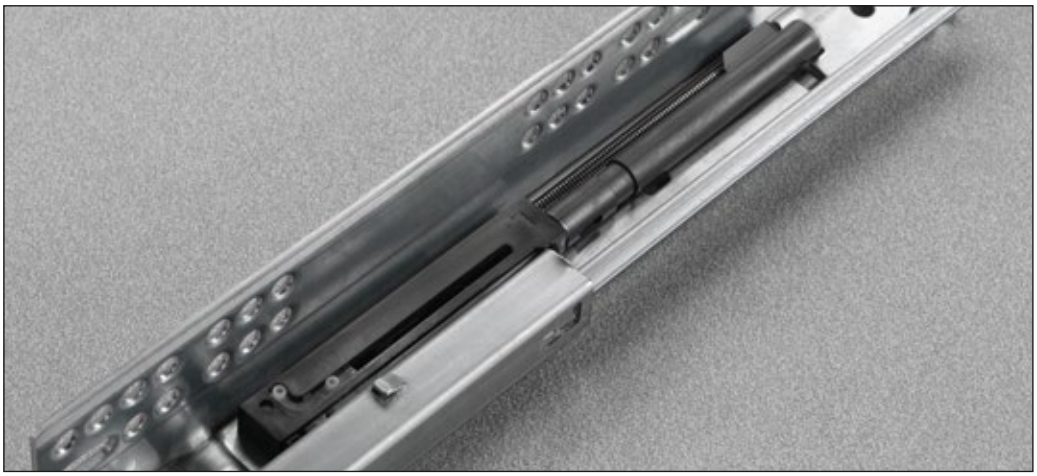

Fixações

Fixação da corrediça extração parcial na lateral do móvel

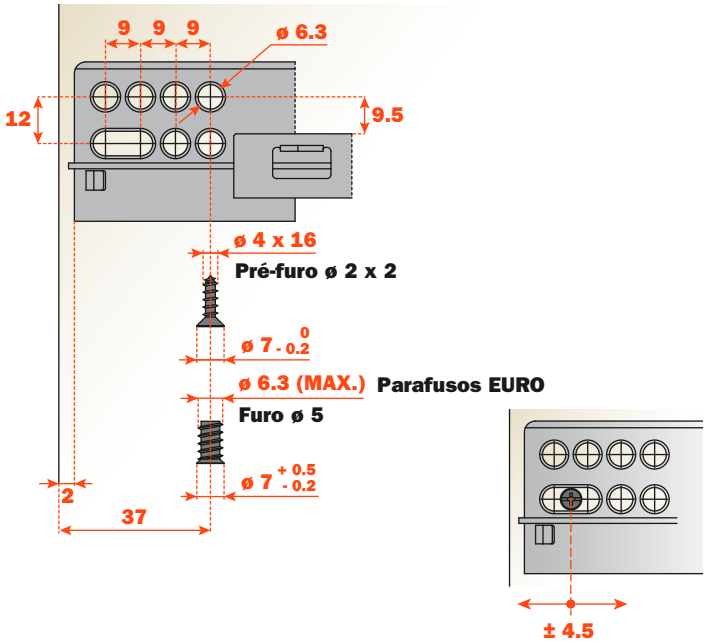

Fixação da corrediça extração total na lateral do móvel

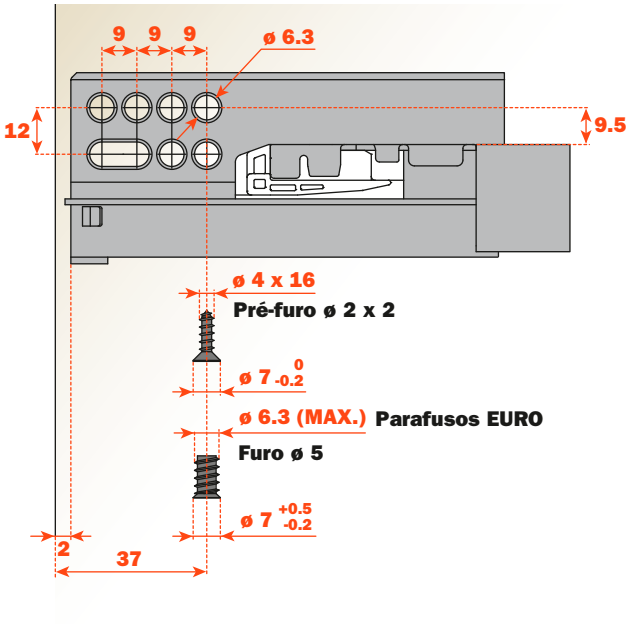

O furo oblongo permite a regulagem frontal da gaveta. Graças a essa regulagem, é possível alinhar as frentes das gavetas, inclusive com as corrediças sistema Push.

Posição dos furos de fixação das corrediças na lateral do móvel. Extração parcial

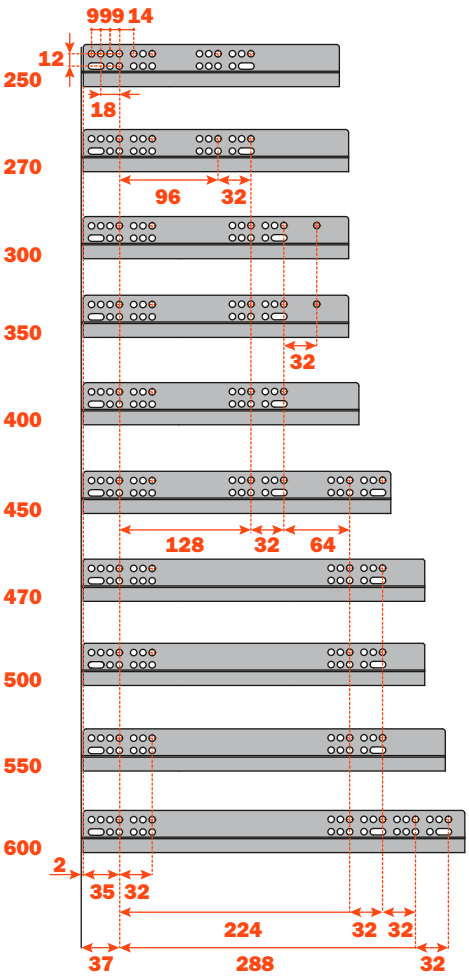

Posição dos furos de fixação das corrediças na lateral do móvel. Extração total

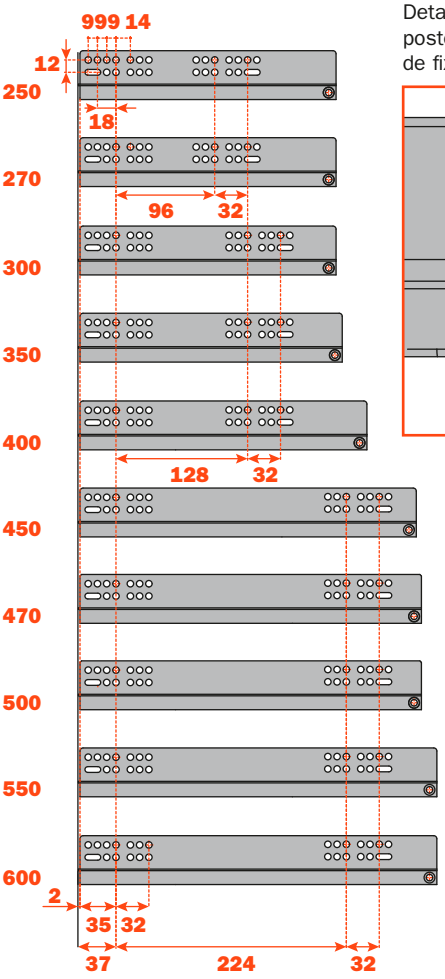

Detalhe do furo posterior suplementar de fixação

