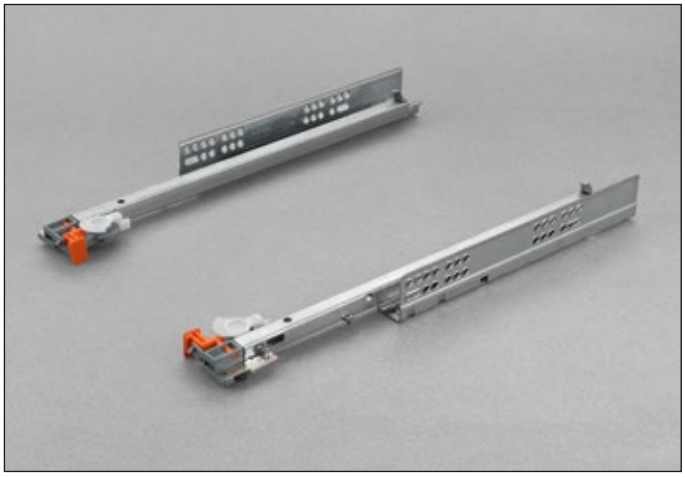

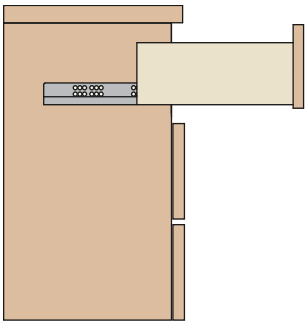

Guía de extracción parcial con enganche del cajón mediante clip perno.

Push: sistema integrado en la guía que permite la apertura y el cierre de cajones sin tiradores.
Es suficiente una ligera presión del frontal para abrir el cajón.

Indicaciones para el montaje

- Capacidad dinámica 294 N (30 Kg).
- Dispositivo de apertura Push.
- Sistema antivuelco del cajón.
- Regulación de la altura del cajón +3 mm.
- Regulación frontal del cajón ±2 mm.
- Salida paralela del cajón.
- Fijación del cajón sin tornillos.
- El cajón queda bloqueado cuando está cerrado.
- Compatibilidad con el Art. 6527.
- Acabado: zincado plateado.

Medidas del espacio ocupado

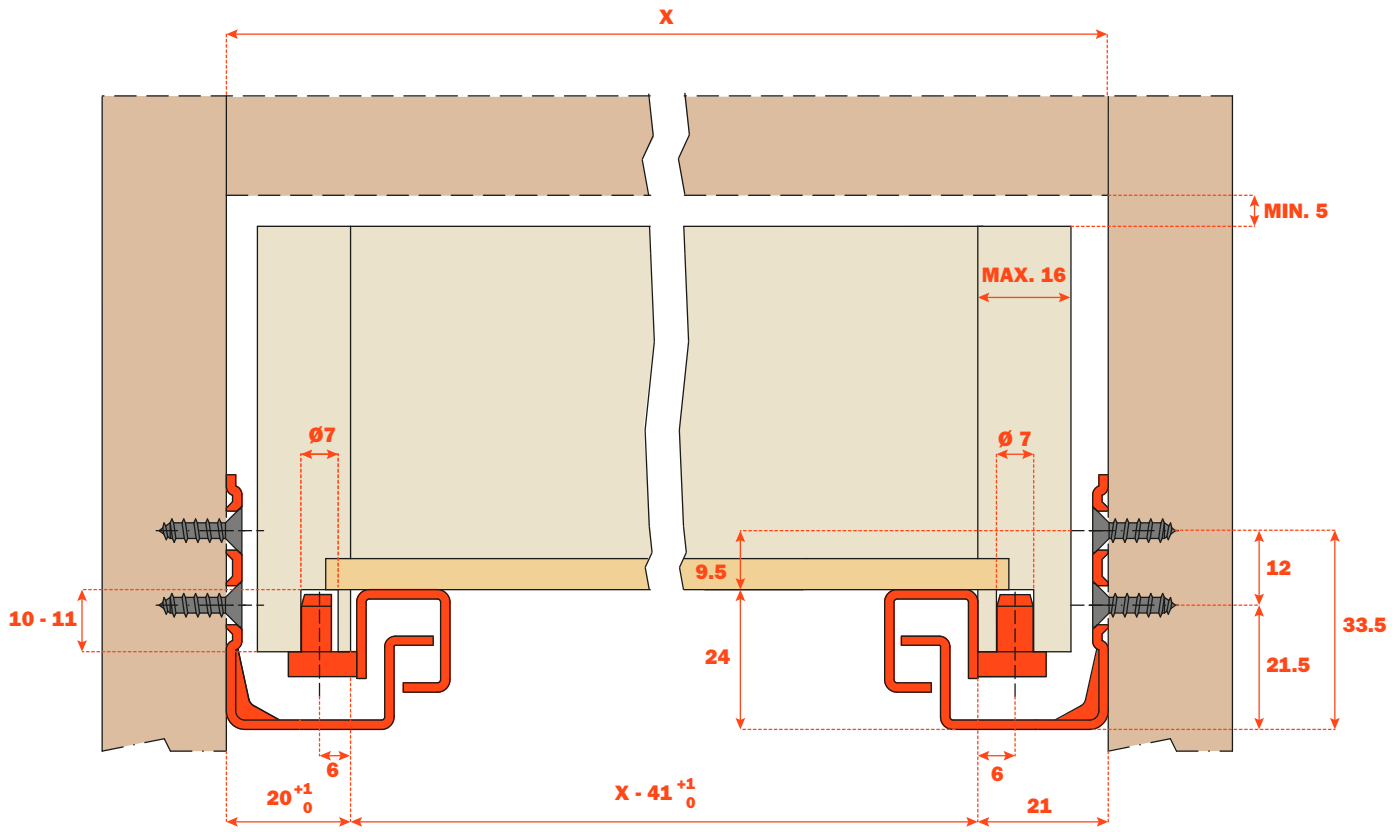

Codificación

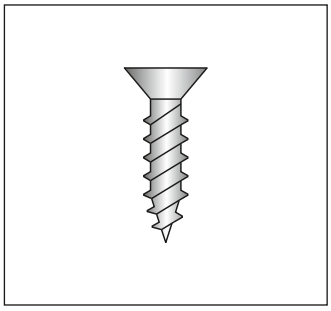

Para atornillar
Tornillo TSP ø 3,5 mm

CÓDIGO BASE	LONGITUD GUÍA (LN)	=	PROFUNDIDAD MÍNIMA MUEBLE (PM)
1 0 612 70 250 2 0 0	250		250
1 0 612 70 270 2 0 0	270		270
1 0 612 70 300 2 0 0	300		300
1 0 612 70 350 2 0 0	350		350
1 0 612 70 400 2 0 0	400		400
1 0 612 70 450 2 0 0	450		450
1 0 612 70 470 2 0 0	470		470
1 0 612 70 500 2 0 0	500		500
1 0 612 70 550 2 0 0	550		550
1 0 612 70 600 2 0 0	600		600

Sistemas de enganche del cajón

La elasticidad del elemento permite el enganche del clip perno cerrando el cajón.

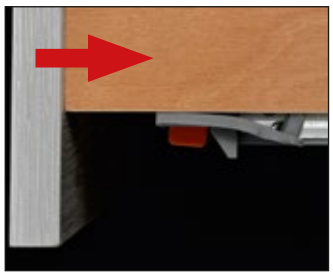

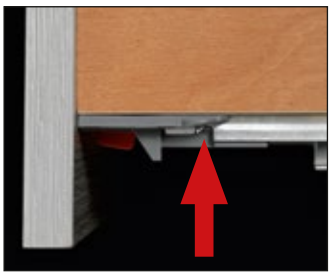

Particular del clip perno premontado en la guía con:
- regulación de la altura y frontal sin utilizar ningún utensilio;
- sistema antivuelco;
- perno de arrastre.



Particular del sistema Push integrado en la guía que permite la apertura de los cajones sin tiradores.

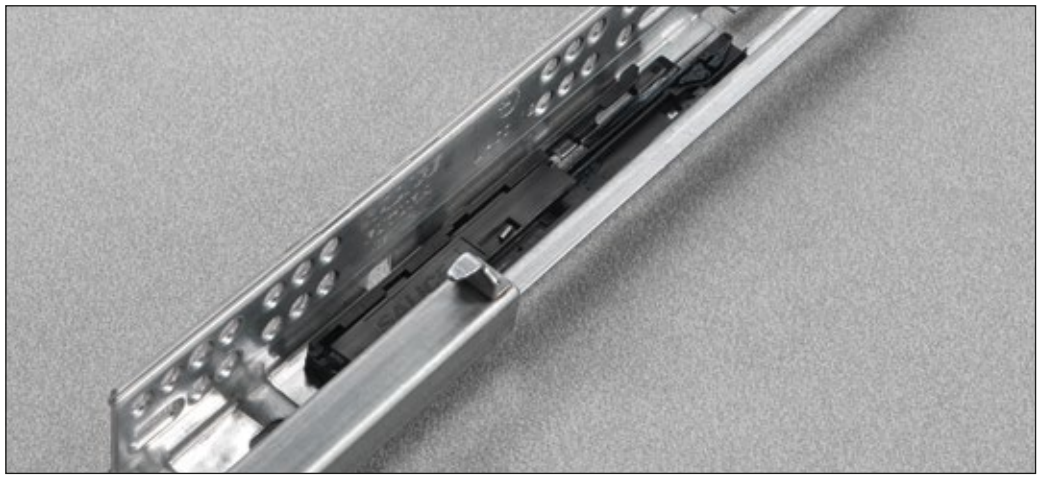

Fixações

Fixação da corrediça extração parcial na lateral do móvel

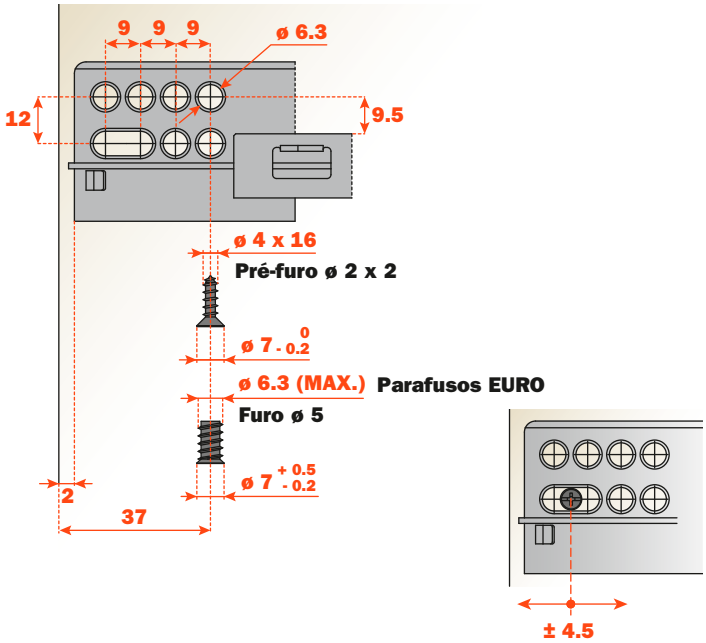

Fixação da corrediça extração total na lateral do móvel

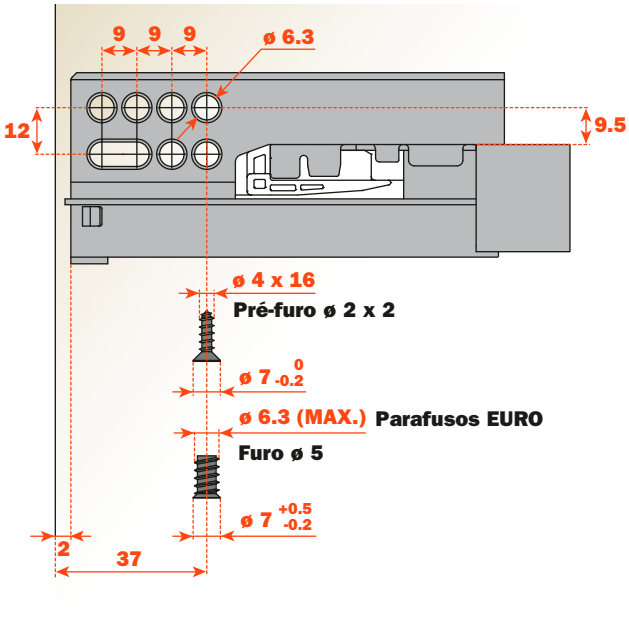

O furo oblongo permite a regulagem frontal da gaveta. Graças a essa regulagem, é possível alinhar as frentes das gavetas, inclusive com as corrediças sistema Push.

Posição dos furos de fixação das corrediças na lateral do móvel. Extração parcial

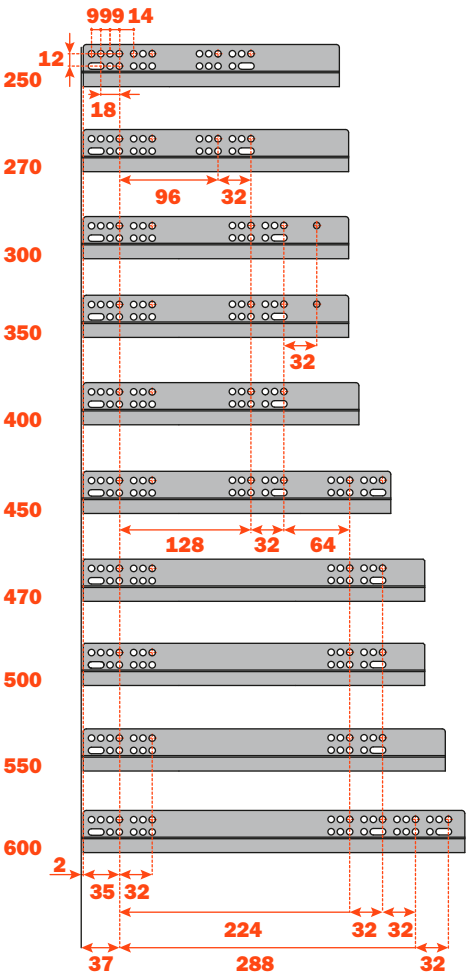

Posição dos furos de fixação das corrediças na lateral do móvel. Extração total

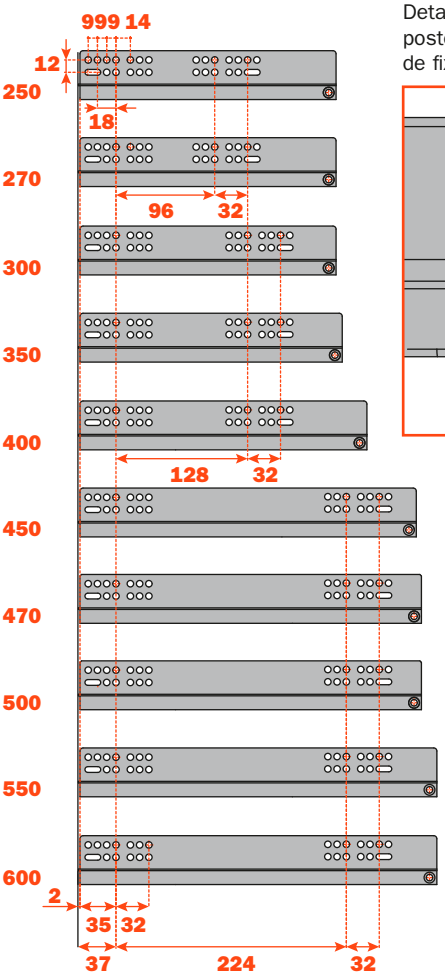

Detalhe do furo posterior suplementar de fixação

